# Łożysko walcowe NJ206 ECP SKF

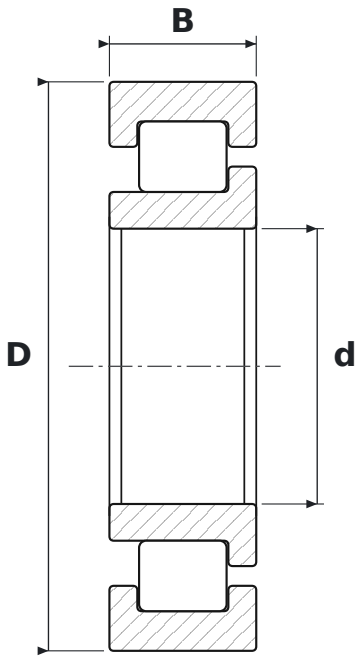


## WYMIARY

| | | |
|---|---|---|
| **d** | średnica wewnętrzna | **30 mm** |
| **D** | średnica zewnętrzna | **62 mm** |
| **B** | szerokość | **16 mm** |

## PARAMETRY

| | |
|---|---|
| Producent | **SKF** |
| Symbol producenta | **NJ206 ECP** |
| Elementy toczne | **łożysko walcowe jednorzędowe** |
| ECP | **wykonanie EC, koszyk poliamidowy (SKF)** |
| Uszczelnienie | **otwarte – bez uszczelnień** |
| Luz promieniowy | **CN – normalny** |
| Koszyk | **Poliamidowy** |