Łożysko walcowe NJ207 ECPC3 SKF

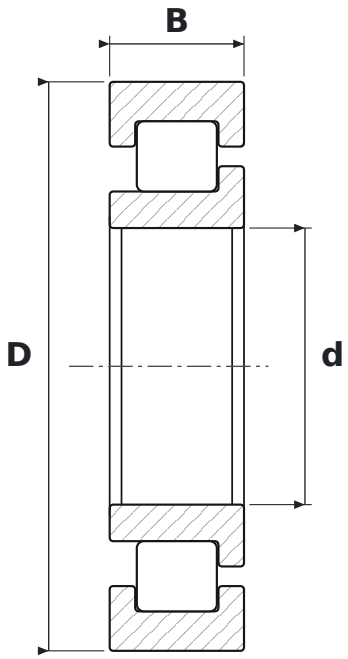

WYMIARY

d	średnica wewnętrzna	**35 mm**
D	średnica zewnętrzna	**72 mm**
B	szerokość	**17 mm**

CO ZNACZY OZNACZENIE NJ207 ECPC3

ECP	wykonanie EC, koszyk poliamidowy (SKF)
C3	luz promieniowy zwiększony

PARAMETRY

Producent	**SKF**
Symbol producenta	**NJ207 ECPC3**
Elementy toczne	**łożysko walcowe jednorzędowe**
Masa	**0,3 kg**