# Cylindrical roller bearing NJ207 ETVP3C3 NKE

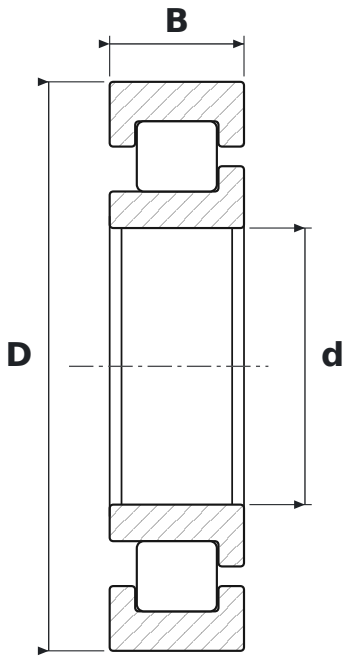


## DIMENSIONS

| | | |
|---|---|---|
| **d** | bore diameter | **35 mm** |
| **D** | outside diameter | **72 mm** |
| **B** | width | **17 mm** |

## WHAT NJ207 ETVP3C3 MEANS

| | |
|---|---|
| **E** | wzmocniona konstrukcja wewnętrzna – większa nośność promieniowa przy tych samych wymiarach |
| **TVP3** | koszyk poliamidowy (PA66) okienkowy, wariant konstrukcyjny 3 |
| **C3** | radial clearance greater than normal |

## SPECIFICATIONS

| | |
|---|---|
| Manufacturer | **NKE** |
| Manufacturer designation | **NJ207 ETVP3C3** |
| Rolling elements | **single-row cylindrical roller bearing** |
| Mass | **0.31 kg** |