Łożysko walcowe NJ208 ECP/C5 SKF

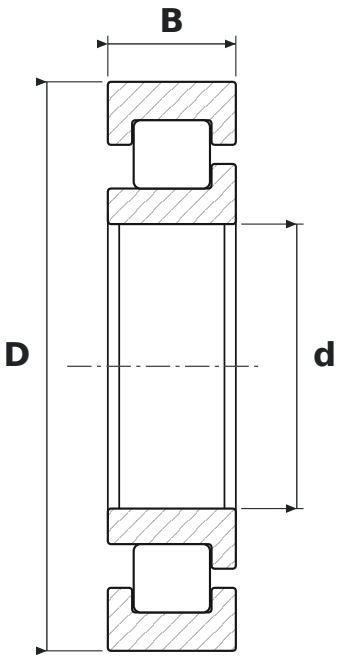

WYMIARY

d	średnica wewnętrzna	**40 mm**
D	średnica zewnętrzna	**80 mm**
B	szerokość	**18 mm**

CO ZNACZY OZNACZENIE NJ208 ECP/C5

ECP	wykonanie EC, koszyk poliamidowy (SKF)
C5	luz promieniowy bardzo duży

PARAMETRY

Producent	**SKF**
Symbol producenta	**NJ208 ECP/C5**
Elementy toczne	**łożysko walcowe jednorzędowe**