Cylindrical roller bearing NJ208 EGC3 NACHI

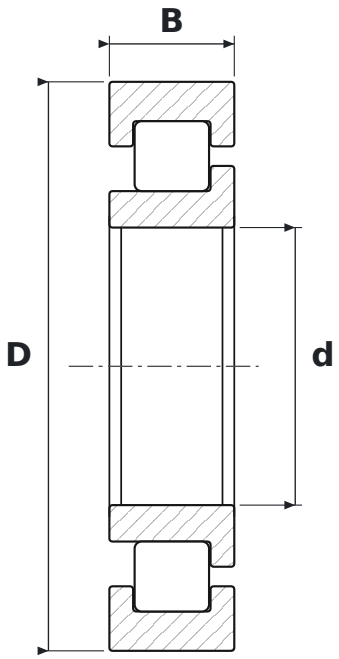

DIMENSIONS

d	bore diameter	**40 mm**
D	outside diameter	**82 mm**
B	width	**18 mm**

WHAT NJ208 EGC3 MEANS

EG	wykonanie o zwiększonej nośności (większe i dłuższe wałeczki), koszyk poliamidowy wzmocniony włóknem szklanym
C3	radial clearance greater than normal

SPECIFICATIONS

Manufacturer	**NACHI**
Manufacturer designation	**NJ208 EGC3**
Rolling elements	**single-row cylindrical roller bearing**