Łożysko walcowe NJ208-E-XL-TVP2-C3 FAG

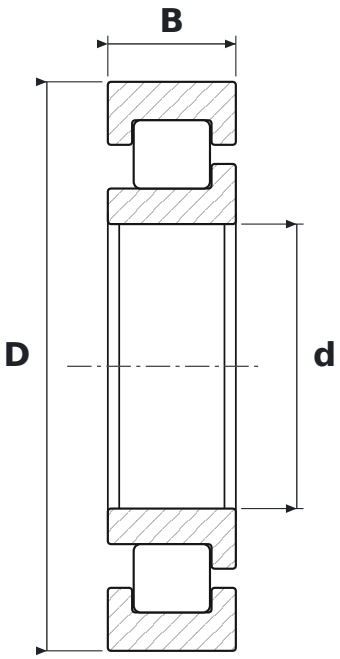

WYMIARY

d	średnica wewnętrzna	**40 mm**
D	średnica zewnętrzna	**80 mm**
B	szerokość	**18 mm**

CO ZNACZY OZNACZENIE NJ208-E-XL-TVP2-C3

E	wykonanie wzmocnione, zwiększona nośność
XL	jakość X-life – mniejsza chropowatość i większa dokładność geometryczna bieżni, wyższa nośność i trwałość
TVP2	koszyk poliamidowy okienkowy, wykonanie 2 (FAG)
C3	luz promieniowy zwiększony

PARAMETRY

Producent	**FAG**
Symbol producenta	**NJ208-E-XL-TVP2-C3**
Elementy toczne	**łożysko walcowe jednorzędowe**
Nośność dynamiczna C	**63 kN**
Nośność statyczna C0	**53 kN**
Masa	**0,389 kg**