# Łożysko walcowe NJ209 ECPC5 SKF

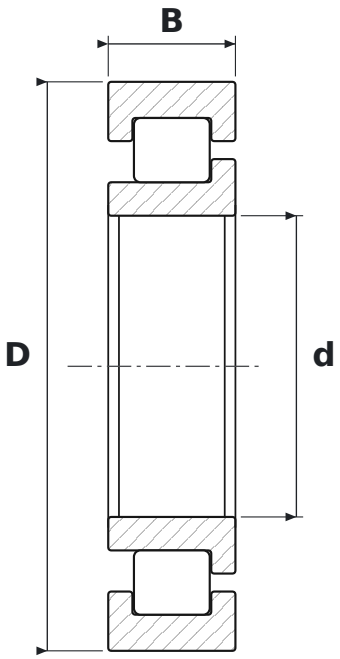


## WYMIARY

| | | |
|---|---|---|
| **d** | średnica wewnętrzna | **45 mm** |
| **D** | średnica zewnętrzna | **85 mm** |
| **B** | szerokość | **19 mm** |

## CO ZNACZY OZNACZENIE NJ209 ECPC5

| | |
|---|---|
| **ECP** | wykonanie EC, koszyk poliamidowy (SKF) |
| **C5** | luz promieniowy bardzo duży |

## PARAMETRY

| | |
|---|---|
| Producent | **SKF** |
| Symbol producenta | **NJ209 ECPC5** |
| Elementy toczne | **łożysko walcowe jednorzędowe** |