Cylindrical roller bearing NJ209 EGC3 NACHI

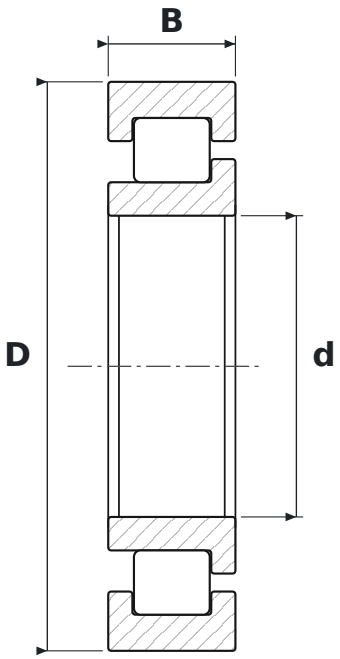

DIMENSIONS

d	bore diameter	**45 mm**
D	outside diameter	**85 mm**
B	width	**19 mm**

WHAT NJ209 EGC3 MEANS

EG	wykonanie o zwiększonej nośności (większe i dłuższe wałeczki), koszyk poliamidowy wzmocniony włóknem szklanym
C3	radial clearance greater than normal

SPECIFICATIONS

Manufacturer	**NACHI**
Manufacturer designation	**NJ209 EGC3**
Rolling elements	**single-row cylindrical roller bearing**