Łożysko walcowe NJ212-E-TVP3-C4 NKE

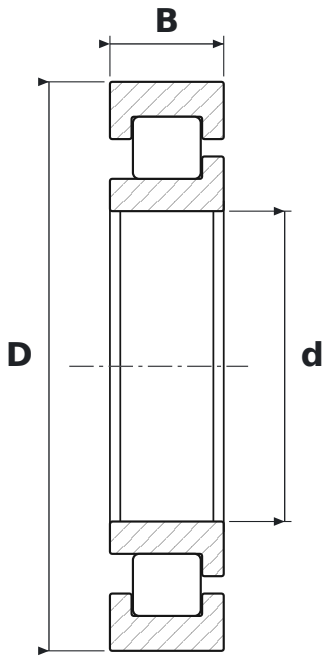

WYMIARY

d	średnica wewnętrzna	**60 mm**
D	średnica zewnętrzna	**110 mm**
B	szerokość	**22 mm**

CO ZNACZY OZNACZENIE NJ212-E-TVP3-C4

E	wzmocniona konstrukcja wewnętrzna – większa nośność promieniowa przy tych samych wymiarach
TVP3	koszyk poliamidowy (PA66) okienkowy, wariant konstrukcyjny 3
C4	luz promieniowy duży

PARAMETRY

Producent	**NKE**
Symbol producenta	**NJ212-E-TVP3-C4**
Elementy toczne	**łożysko walcowe jednorzędowe**