Łożysko walcowe NJ212 RC3 KOYO

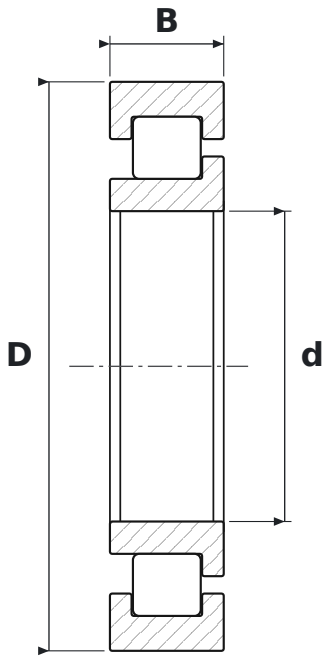

WYMIARY

d	średnica wewnętrzna	**60 mm**
D	średnica zewnętrzna	**110 mm**
B	szerokość	**22 mm**

CO ZNACZY OZNACZENIE NJ212 RC3

R	wykonanie o zwiększonej nośności
C3	luz promieniowy zwiększony

PARAMETRY

Producent	**KOYO**
Symbol producenta	**NJ212 RC3**
Elementy toczne	**łożysko walcowe jednorzędowe**