Łożysko walcowe NJ214-E-MPA NKE

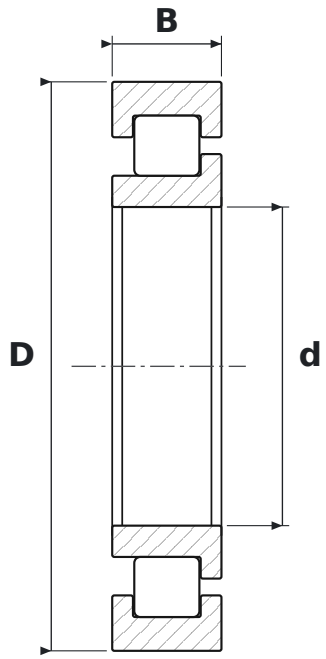

WYMIARY

d	średnica wewnętrzna	**70 mm**
D	średnica zewnętrzna	**125 mm**
B	szerokość	**24 mm**

CO ZNACZY OZNACZENIE NJ214-E-MPA

E	wzmocniona konstrukcja wewnętrzna – większa nośność promieniowa przy tych samych wymiarach
MPA	koszyk mosiężny masywny okienkowy, prowadzony na pierścieniu zewnętrznym

PARAMETRY

Producent	**NKE**
Symbol producenta	**NJ214-E-MPA**
Elementy toczne	**łożysko walcowe jednorzędowe**