Łożysko walcowe NJ214 EG15 SNR

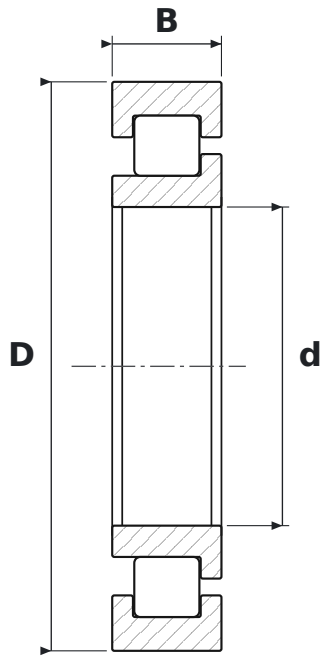

WYMIARY

d	średnica wewnętrzna	**70 mm**
D	średnica zewnętrzna	**125 mm**
B	szerokość	**24 mm**

CO ZNACZY OZNACZENIE NJ214 EG15

E	wykonanie wzmocnione, zwiększona nośność
G15	koszyk poliamidowy wzmocniony włóknem szklanym

PARAMETRY

Producent	**SNR**
Symbol producenta	**NJ214 EG15**
Elementy toczne	**łożysko walcowe jednorzędowe**