Cylindrical roller bearing NJ216-E-M6-SQ77 NKE

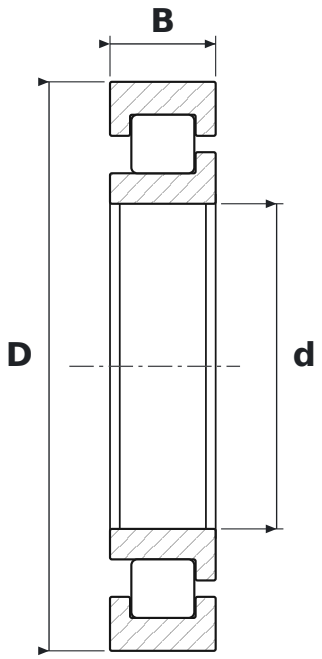

DIMENSIONS

d	bore diameter	**80 mm**
D	outside diameter	**140 mm**
B	width	**26 mm**

WHAT NJ216-E-M6-SQ77 MEANS

E	wzmocniona konstrukcja wewnętrzna – większa nośność promieniowa przy tych samych wymiarach
M6	koszyk mosiężny masywny prowadzony na wałeczkach, nity trapezowe frezowane w korpusie
SQ77	izolacja prądowa pierścienia zewnętrznego

SPECIFICATIONS

Manufacturer	**NKE**
Manufacturer designation	**NJ216-E-M6-SQ77**
Rolling elements	**single-row cylindrical roller bearing**