# Łożysko walcowe NJ216-E-TVP3-C4 NKE

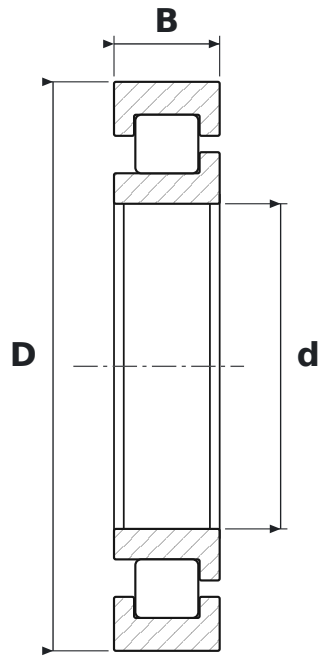


## WYMIARY

| | | |
|---|---|---|
| **d** | średnica wewnętrzna | **80 mm** |
| **D** | średnica zewnętrzna | **140 mm** |
| **B** | szerokość | **26 mm** |

## CO ZNACZY OZNACZENIE NJ216-E-TVP3-C4

| | |
|---|---|
| **E** | wzmocniona konstrukcja wewnętrzna – większa nośność promieniowa przy tych samych wymiarach |
| **TVP3** | koszyk poliamidowy (PA66) okienkowy, wariant konstrukcyjny 3 |
| **C4** | luz promieniowy duży |

## PARAMETRY

| | |
|---|---|
| Producent | **NKE** |
| Symbol producenta | **NJ216-E-TVP3-C4** |
| Elementy toczne | **łożysko walcowe jednorzędowe** |