Łożysko walcowe NJ216 EG15 SNR

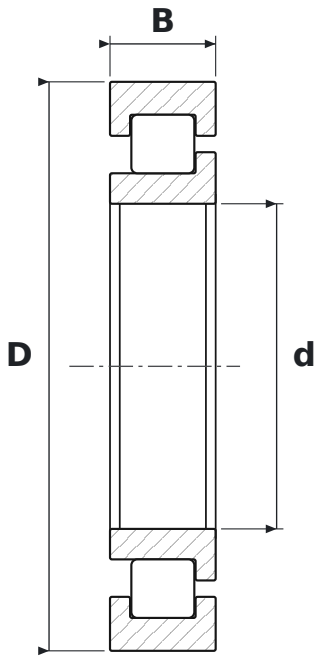

WYMIARY

d	średnica wewnętrzna	**80 mm**
D	średnica zewnętrzna	**140 mm**
B	szerokość	**26 mm**

CO ZNACZY OZNACZENIE NJ216 EG15

E	wykonanie wzmocnione, zwiększona nośność
G15	koszyk poliamidowy wzmocniony włóknem szklanym

PARAMETRY

Producent	**SNR**
Symbol producenta	**NJ216 EG15**
Elementy toczne	**łożysko walcowe jednorzędowe**