# Łożysko walcowe NJ217-E-M6-C3 NKE

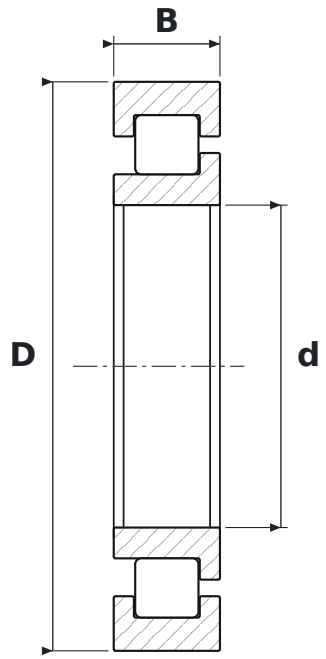


## WYMIARY

| | | |
|---|---|---|
| **d** | średnica wewnętrzna | **85 mm** |
| **D** | średnica zewnętrzna | **150 mm** |
| **B** | szerokość | **28 mm** |

## CO ZNACZY OZNACZENIE NJ217-E-M6-C3

| | |
|---|---|
| **E** | wzmocniona konstrukcja wewnętrzna – większa nośność promieniowa przy tych samych wymiarach |
| **M6** | koszyk mosiężny masywny prowadzony na wałeczkach, nity trapezowe frezowane w korpusie |
| **C3** | luz promieniowy zwiększony |

## PARAMETRY

| | |
|---|---|
| Producent | **NKE** |
| Symbol producenta | **NJ217-E-M6-C3** |
| Elementy toczne | **łożysko walcowe jednorzędowe** |