Łożysko walcowe NJ217 ECM SKF

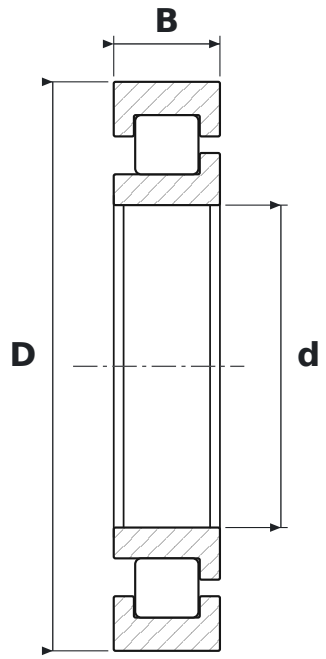

WYMIARY

d	średnica wewnętrzna	**85 mm**
D	średnica zewnętrzna	**150 mm**
B	szerokość	**28 mm**

PARAMETRY

Producent	**SKF**
Symbol producenta	**NJ217 ECM**
Elementy toczne	**łożysko walcowe jednorzędowe**
ECM	**wykonanie EC, koszyk mosiężny (SKF)**
Uszczelnienie	**otwarte – bez uszczelnień**
Luz promieniowy	**CN – normalny**
Koszyk	**Mosiężny**
Masa	**2,15 kg**