Łożysko walcowe NJ220 C3 KOYO

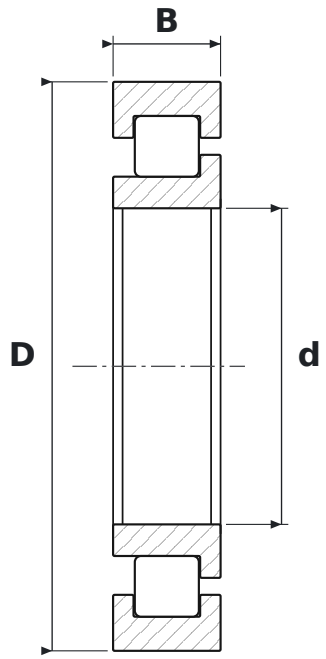

WYMIARY

d	średnica wewnętrzna	**100 mm**
D	średnica zewnętrzna	**180 mm**
B	szerokość	**34 mm**

PARAMETRY

Producent	**KOYO**
Symbol producenta	**NJ220 C3**
Elementy toczne	**łożysko walcowe jednorzędowe**
C3	**luz promieniowy zwiększony**
Uszczelnienie	**otwarte – bez uszczelnień**