# Łożysko walcowe NJ2210-E-XL-TVP2-C4 FAG

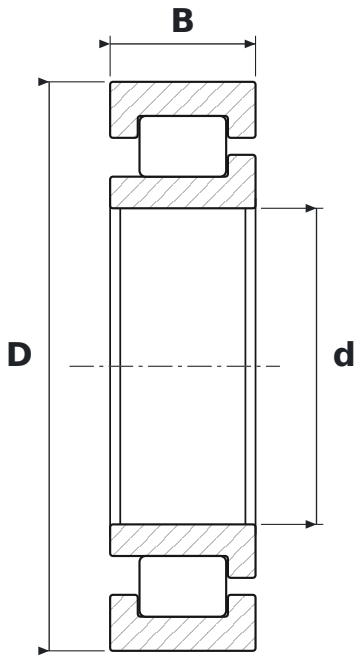


## WYMIARY

| | | |
|---|---|---|
| **d** | średnica wewnętrzna | **50 mm** |
| **D** | średnica zewnętrzna | **90 mm** |
| **B** | szerokość | **23 mm** |

## CO ZNACZY OZNACZENIE NJ2210-E-XL-TVP2-C4

| | |
|---|---|
| **E** | wykonanie wzmocnione, zwiększona nośność |
| **XL** | jakość X-life – mniejsza chropowatość i większa dokładność geometryczna bieżni, wyższa nośność i trwałość |
| **TVP2** | koszyk poliamidowy okienkowy, wykonanie 2 (FAG) |
| **C4** | luz promieniowy duży |

## PARAMETRY

| | |
|---|---|
| Producent | **FAG** |
| Symbol producenta | **NJ2210-E-XL-TVP2-C4** |
| Elementy toczne | **łożysko walcowe jednorzędowe** |
| Nośność dynamiczna C | **92 kN** |
| Nośność statyczna C0 | **88 kN** |