Cylindrical roller bearing NJ2215-E-MPA-C3 NKE

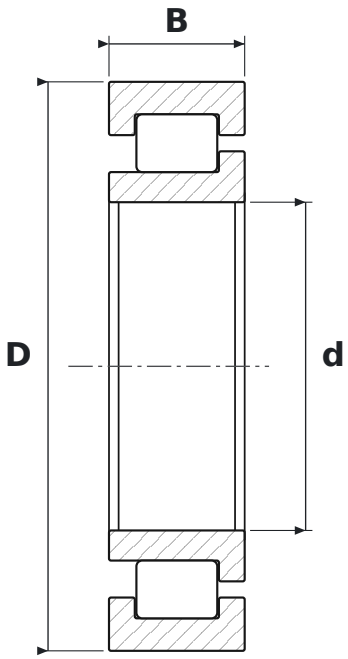

DIMENSIONS

d	bore diameter	**75 mm**
D	outside diameter	**130 mm**
B	width	**31 mm**

WHAT NJ2215-E-MPA-C3 MEANS

E	wzmocniona konstrukcja wewnętrzna – większa nośność promieniowa przy tych samych wymiarach
MPA	koszyk mosiężny masywny okienkowy, prowadzony na pierścieniu zewnętrznym
C3	radial clearance greater than normal

SPECIFICATIONS

Manufacturer	**NKE**
Manufacturer designation	**NJ2215-E-MPA-C3**
Rolling elements	**single-row cylindrical roller bearing**