Cylindrical roller bearing NJ2217-E-MPA NKE

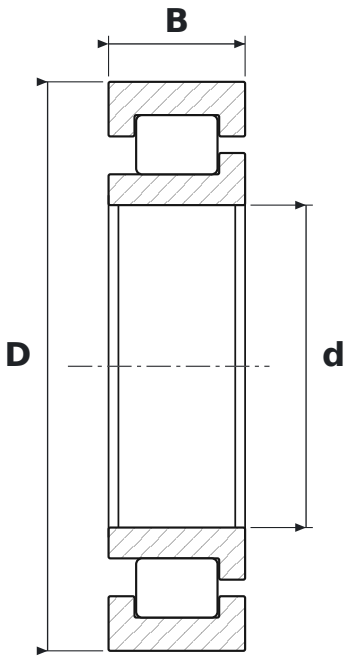

DIMENSIONS

d	bore diameter	**85 mm**
D	outside diameter	**150 mm**
B	width	**36 mm**

WHAT NJ2217-E-MPA MEANS

E	wzmocniona konstrukcja wewnętrzna – większa nośność promieniowa przy tych samych wymiarach
MPA	koszyk mosiężny masywny okienkowy, prowadzony na pierścieniu zewnętrznym

SPECIFICATIONS

Manufacturer	**NKE**
Manufacturer designation	**NJ2217-E-MPA**
Rolling elements	**single-row cylindrical roller bearing**