Łożysko walcowe NJ2217 KOYO

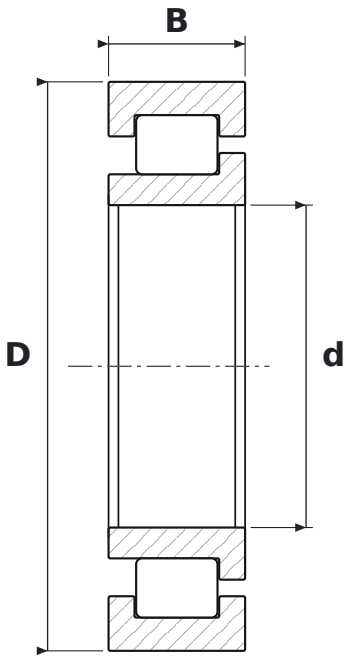

WYMIARY

d	średnica wewnętrzna	**85 mm**
D	średnica zewnętrzna	**150 mm**
B	szerokość	**36 mm**

PARAMETRY

Producent	**KOYO**
Symbol producenta	**NJ2217**
Elementy toczne	**łożysko walcowe jednorzędowe**
Uszczelnienie	**otwarte – bez uszczelnień**
Luz promieniowy	**CN – normalny**