CASTOMER

DATASHEET

Cylindrical roller bearing NJ224-E-MA6 NKE

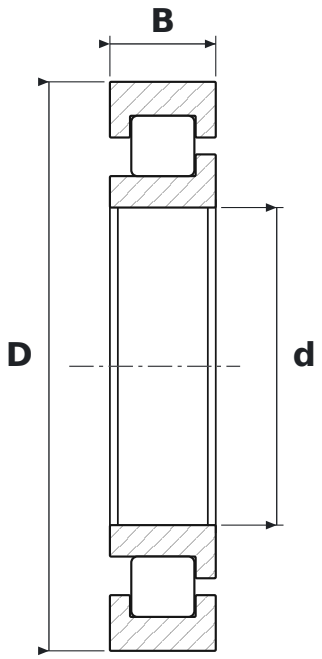

DIMENSIONS

d	bore diameter	**120 mm**
D	outside diameter	**215 mm**
B	width	**40 mm**

WHAT NJ224-E-MA6 MEANS

E	wzmocniona konstrukcja wewnętrzna – większa nośność promieniowa przy tych samych wymiarach
MA6	koszyk mosiężny masywny prowadzony na pierścieniu zewnętrznym, nity trapezowe frezowane w korpusie

SPECIFICATIONS

Manufacturer	**NKE**
Manufacturer designation	**NJ224-E-MA6**
Rolling elements	**single-row cylindrical roller bearing**