Łożysko walcowe NJ2315 ECPC4 SKF

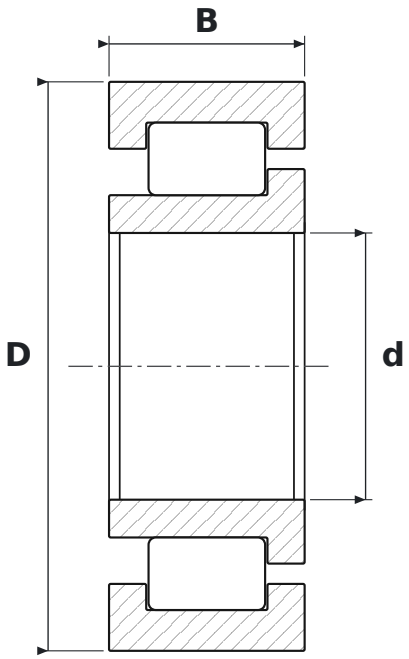

WYMIARY

d	średnica wewnętrzna	**75 mm**
D	średnica zewnętrzna	**160 mm**
B	szerokość	**55 mm**

CO ZNACZY OZNACZENIE NJ2315 ECPC4

ECP	wykonanie EC, koszyk poliamidowy (SKF)
C4	luz promieniowy duży

PARAMETRY

Producent	**SKF**
Symbol producenta	**NJ2315 ECPC4**
Elementy toczne	**łożysko walcowe jednorzędowe**
Masa	**5,017 kg**