# Łożysko walcowe NJ2315-EM1-A-C3 FAG

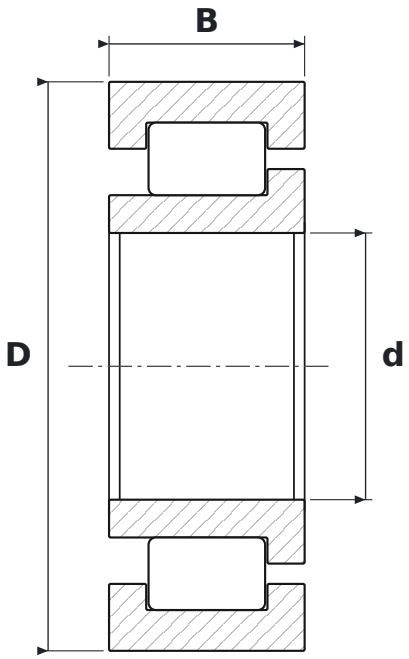


## WYMIARY

| | | |
|---|---|---|
| **d** | średnica wewnętrzna | **75 mm** |
| **D** | średnica zewnętrzna | **160 mm** |
| **B** | szerokość | **55 mm** |

## CO ZNACZY OZNACZENIE NJ2315-EM1-A-C3

| | |
|---|---|
| **E** | wykonanie wzmocnione, zwiększona nośność |
| **M1** | koszyk mosiężny masywny, dwuczęściowy, prowadzony na wałeczkach |
| **C3** | luz promieniowy zwiększony |

## PARAMETRY

| | |
|---|---|
| Producent | **FAG** |
| Symbol producenta | **NJ2315-EM1-A-C3** |
| Elementy toczne | **łożysko walcowe jednorzędowe** |