Łożysko walcowe NJ2316-E-MPA-C4 NKE

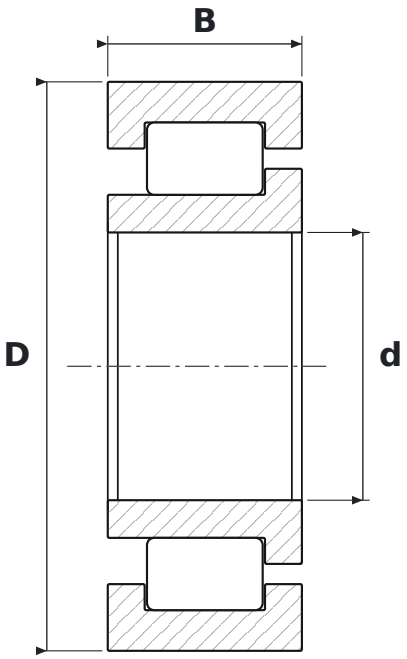

WYMIARY

d	średnica wewnętrzna	**80 mm**
D	średnica zewnętrzna	**170 mm**
B	szerokość	**58 mm**

CO ZNACZY OZNACZENIE NJ2316-E-MPA-C4

E	wzmocniona konstrukcja wewnętrzna – większa nośność promieniowa przy tych samych wymiarach
MPA	koszyk mosiężny masywny okienkowy, prowadzony na pierścieniu zewnętrznym
C4	luz promieniowy duży

PARAMETRY

Producent	**NKE**
Symbol producenta	**NJ2316-E-MPA-C4**
Elementy toczne	**łożysko walcowe jednorzędowe**