Cylindrical roller bearing NJ2316 EM6 NKE

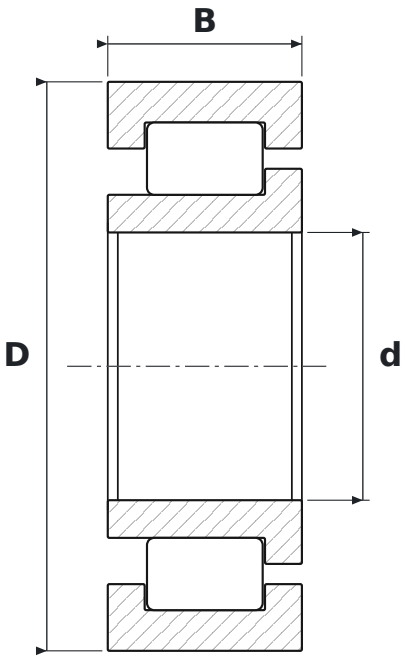

DIMENSIONS

d	bore diameter	**80 mm**
D	outside diameter	**170 mm**
B	width	**58 mm**

WHAT NJ2316 EM6 MEANS

E	wzmocniona konstrukcja wewnętrzna – większa nośność promieniowa przy tych samych wymiarach
M6	koszyk mosiężny masywny prowadzony na wałeczkach, nity trapezowe frezowane w korpusie

SPECIFICATIONS

Manufacturer	**NKE**
Manufacturer designation	**NJ2316 EM6**
Rolling elements	**single-row cylindrical roller bearing**
Mass	**5.9 kg**