Cylindrical roller bearing NJ2318-E-XL-M1-A-C4 FAG

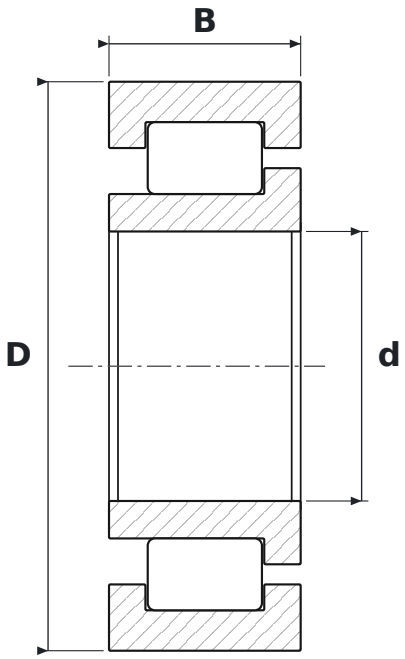

DIMENSIONS

d	bore diameter	**90 mm**
D	outside diameter	**190 mm**
B	width	**64 mm**

WHAT NJ2318-E-XL-M1-A-C4 MEANS

E	reinforced design, higher load rating
XL	jakość X-life – mniejsza chropowatość i większa dokładność geometryczna bieżni, wyższa nośność i trwałość
M1	koszyk mosiężny masywny, dwuczęściowy, prowadzony na wałeczkach
C4	large radial clearance

SPECIFICATIONS

Manufacturer	**FAG**
Manufacturer designation	**NJ2318-E-XL-M1-A-C4**
Rolling elements	**single-row cylindrical roller bearing**