Łożysko walcowe NJ2318 ECMLC4 SKF

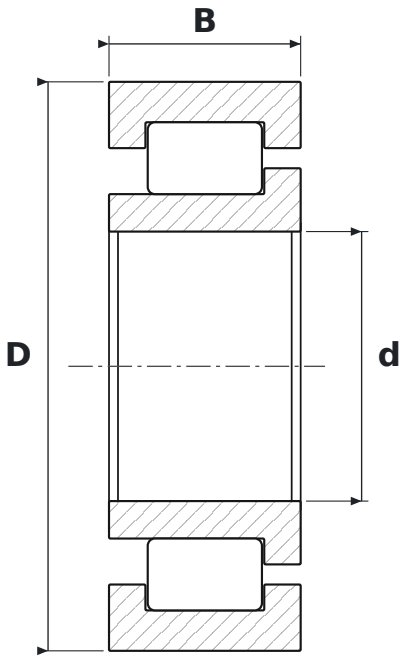

WYMIARY

d	średnica wewnętrzna	**90 mm**
D	średnica zewnętrzna	**190 mm**
B	szerokość	**64 mm**

CO ZNACZY OZNACZENIE NJ2318 ECMLC4

EC	wykonanie wzmocnione EC, więcej wałeczków (SKF)
ML	koszyk mosiężny masywny okienkowy, prowadzony na pierścieniu wewnętrznym lub zewnętrznym
C4	luz promieniowy duży

PARAMETRY

Producent	**SKF**
Symbol producenta	**NJ2318 ECMLC4**
Elementy toczne	**łożysko walcowe jednorzędowe**
Masa	**8,92 kg**