Cylindrical roller bearing NJ232-E-CA-XL-M-C3 FAG

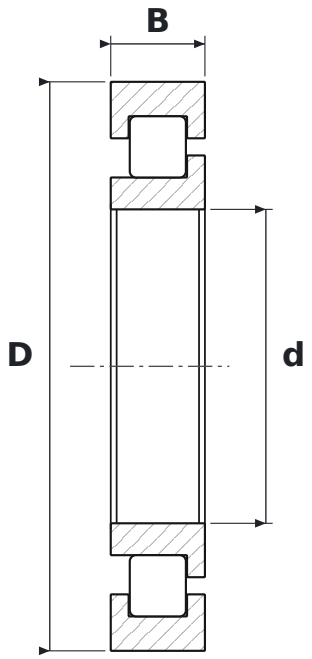

DIMENSIONS

d	bore diameter	**160 mm**
D	outside diameter	**290 mm**
B	width	**48 mm**

WHAT NJ232-E-CA-XL-M-C3 MEANS

E	reinforced design, higher load rating
CA	machined brass cage, roller centred (SKF)
XL	jakość X-life – mniejsza chropowatość i większa dokładność geometryczna bieżni, wyższa nośność i trwałość
M	machined brass cage
C3	radial clearance greater than normal

SPECIFICATIONS

Manufacturer	**FAG**
Manufacturer designation	**NJ232-E-CA-XL-M-C3**
Rolling elements	**single-row cylindrical roller bearing**