Cylindrical roller bearing NJ234-E-CA-XL-M FAG

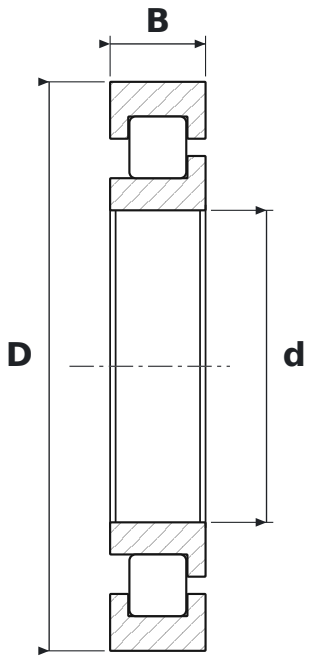

DIMENSIONS

d	bore diameter	**170 mm**
D	outside diameter	**310 mm**
B	width	**52 mm**

WHAT NJ234-E-CA-XL-M MEANS

E	reinforced design, higher load rating
CA	machined brass cage, roller centred (SKF)
XL	jakość X-life – mniejsza chropowatość i większa dokładność geometryczna bieżni, wyższa nośność i trwałość
M	machined brass cage

SPECIFICATIONS

Manufacturer	**FAG**
Manufacturer designation	**NJ234-E-CA-XL-M**
Rolling elements	**single-row cylindrical roller bearing**