Łożysko walcowe NJ244-E-M6-C3 NKE

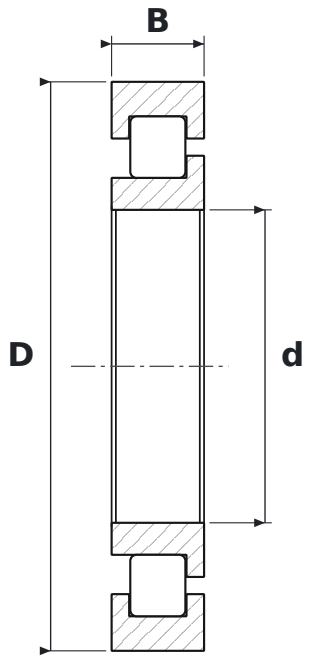

WYMIARY

d	średnica wewnętrzna	**220 mm**
D	średnica zewnętrzna	**400 mm**
B	szerokość	**65 mm**

CO ZNACZY OZNACZENIE NJ244-E-M6-C3

E	wzmocniona konstrukcja wewnętrzna – większa nośność promieniowa przy tych samych wymiarach
M6	koszyk mosiężny masywny prowadzony na wałeczkach, nity trapezowe frezowane w korpusie
C3	luz promieniowy zwiększony

PARAMETRY

Producent	**NKE**
Symbol producenta	**NJ244-E-M6-C3**
Elementy toczne	**łożysko walcowe jednorzędowe**