Łożysko walcowe NJ244 MC3 NSK

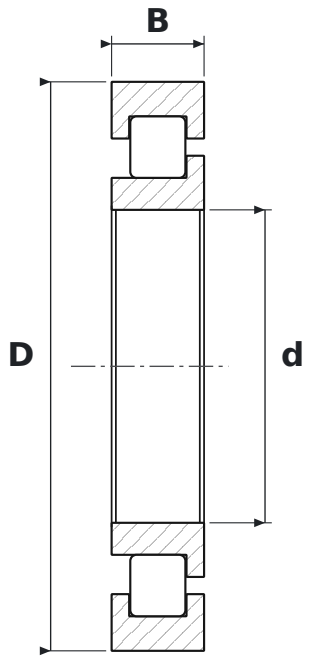

WYMIARY

d	średnica wewnętrzna	**220 mm**
D	średnica zewnętrzna	**400 mm**
B	szerokość	**65 mm**

CO ZNACZY OZNACZENIE NJ244 MC3

M	koszyk mosiężny masywny
C3	luz promieniowy zwiększony

PARAMETRY

Producent	**NSK**
Symbol producenta	**NJ244 MC3**
Elementy toczne	**łożysko walcowe jednorzędowe**