Łożysko walcowe NJ307 EG15J30 SNR

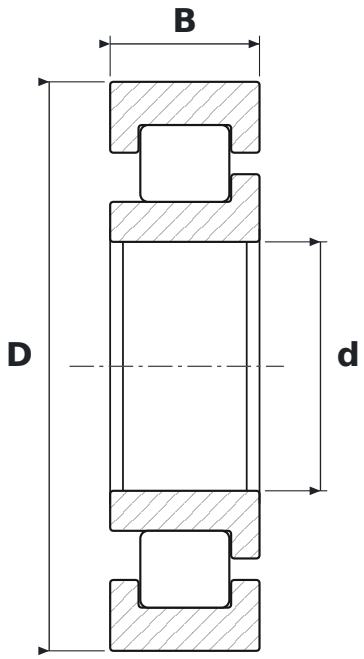

WYMIARY

d	średnica wewnętrzna	**35 mm**
D	średnica zewnętrzna	**80 mm**
B	szerokość	**21 mm**

PARAMETRY

Producent	**SNR**
Symbol producenta	**NJ307 EG15J30**
Elementy toczne	**łożysko walcowe jednorzędowe**
E	**wykonanie wzmocnione, zwiększona nośność**
Uszczelnienie	**otwarte – bez uszczelnień**
Luz promieniowy	**CN – normalny**