Łożysko walcowe NJ307 ETC3 NSK

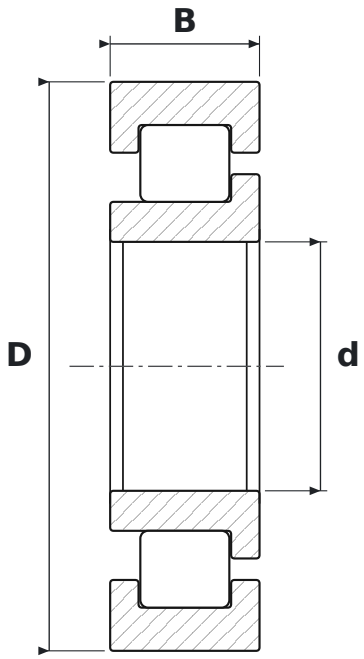

WYMIARY

d	średnica wewnętrzna	**35 mm**
D	średnica zewnętrzna	**80 mm**
B	szerokość	**21 mm**

CO ZNACZY OZNACZENIE NJ307 ETC3

E	wykonanie wzmocnione, zwiększona nośność
T	koszyk z poliamidu 66 wzmocnionego włóknem szklanym
C3	luz promieniowy zwiększony

PARAMETRY

Producent	**NSK**
Symbol producenta	**NJ307 ETC3**
Elementy toczne	**łożysko walcowe jednorzędowe**
Masa	**0,475 kg**