Łożysko walcowe NJ307-E-XL-TVP2 FAG

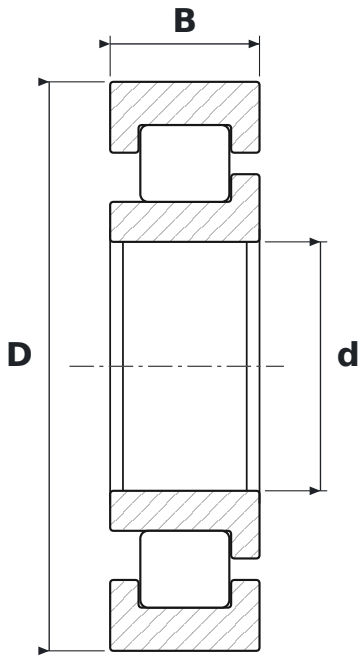

WYMIARY

d	średnica wewnętrzna	**35 mm**
D	średnica zewnętrzna	**80 mm**
B	szerokość	**21 mm**

CO ZNACZY OZNACZENIE NJ307-E-XL-TVP2

E	wykonanie wzmocnione, zwiększona nośność
XL	jakość X-life – mniejsza chropowatość i większa dokładność geometryczna bieżni, wyższa nośność i trwałość
TVP2	koszyk poliamidowy okienkowy, wykonanie 2 (FAG)

PARAMETRY

Producent	**FAG**
Symbol producenta	**NJ307-E-XL-TVP2**
Elementy toczne	**łożysko walcowe jednorzędowe**
Nośność dynamiczna C	**76 kN**
Nośność statyczna C0	**63 kN**
Masa	**0,496 kg**