Łożysko walcowe NJ307 ETVP3C3 NKE

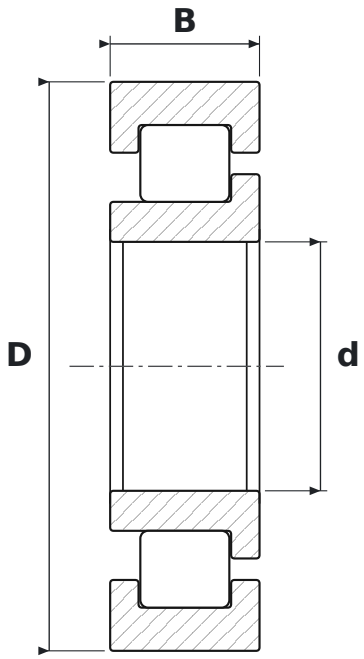

WYMIARY

d	średnica wewnętrzna	**35 mm**
D	średnica zewnętrzna	**80 mm**
B	szerokość	**21 mm**

CO ZNACZY OZNACZENIE NJ307 ETVP3C3

E	wzmocniona konstrukcja wewnętrzna – większa nośność promieniowa przy tych samych wymiarach
TVP3	koszyk poliamidowy (PA66) okienkowy, wariant konstrukcyjny 3
C3	luz promieniowy zwiększony

PARAMETRY

Producent	**NKE**
Symbol producenta	**NJ307 ETVP3C3**
Elementy toczne	**łożysko walcowe jednorzędowe**
Masa	**0,5 kg**