Łożysko walcowe NJ308 EWC3 NSK

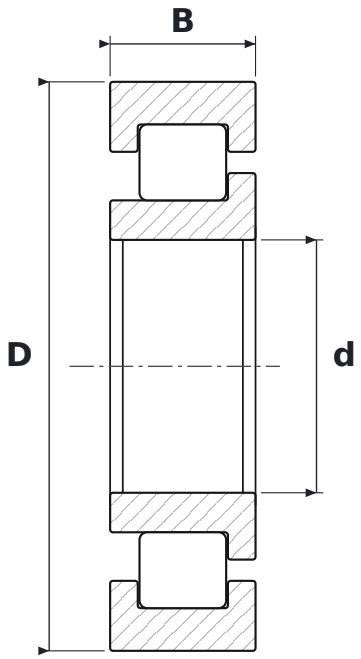

WYMIARY

d	średnica wewnętrzna	**40 mm**
D	średnica zewnętrzna	**90 mm**
B	szerokość	**23 mm**

CO ZNACZY OZNACZENIE NJ308 EWC3

EW	wykonanie wzmocnione, koszyk stalowy (NSK)
C3	luz promieniowy zwiększony

PARAMETRY

Producent	**NSK**
Symbol producenta	**NJ308 EWC3**
Elementy toczne	**łożysko walcowe jednorzędowe**