Łożysko walcowe NJ309 ECP/C5 SKF

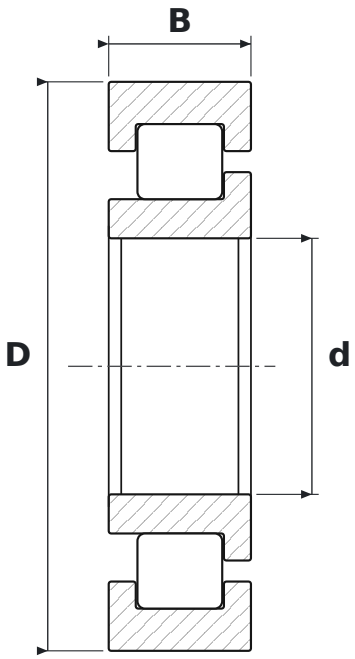

WYMIARY

d	średnica wewnętrzna	**45 mm**
D	średnica zewnętrzna	**100 mm**
B	szerokość	**25 mm**

CO ZNACZY OZNACZENIE NJ309 ECP/C5

ECP	wykonanie EC, koszyk poliamidowy (SKF)
C5	luz promieniowy bardzo duży

PARAMETRY

Producent	**SKF**
Symbol producenta	**NJ309 ECP/C5**
Elementy toczne	**łożysko walcowe jednorzędowe**