Łożysko walcowe NJ310 ECPC3 SKF

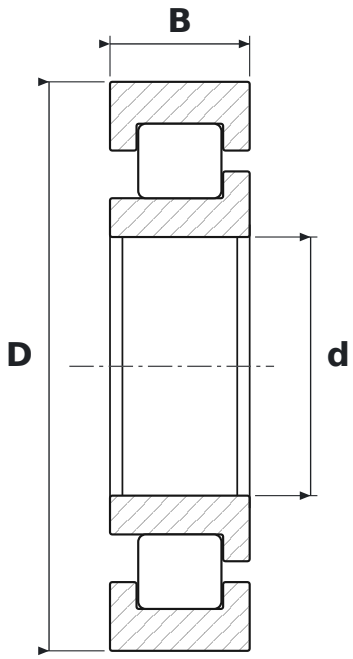

WYMIARY

d	średnica wewnętrzna	**50 mm**
D	średnica zewnętrzna	**110 mm**
B	szerokość	**27 mm**

CO ZNACZY OZNACZENIE NJ310 ECPC3

ECP	wykonanie EC, koszyk poliamidowy (SKF)
C3	luz promieniowy zwiększony

PARAMETRY

Producent	**SKF**
Symbol producenta	**NJ310 ECPC3**
Elementy toczne	**łożysko walcowe jednorzędowe**
Masa	**1,171 kg**