Łożysko walcowe NJ312 C3 KOYO

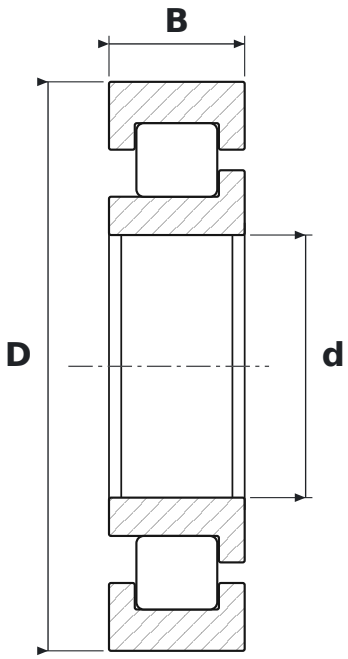

WYMIARY

d	średnica wewnętrzna	**60 mm**
D	średnica zewnętrzna	**130 mm**
B	szerokość	**31 mm**

PARAMETRY

Producent	**KOYO**
Symbol producenta	**NJ312 C3**
Elementy toczne	**łożysko walcowe jednorzędowe**
C3	**luz promieniowy zwiększony**
Uszczelnienie	**otwarte – bez uszczelnień**