Łożysko walcowe NJ313 ECP/C4VQ015 SKF

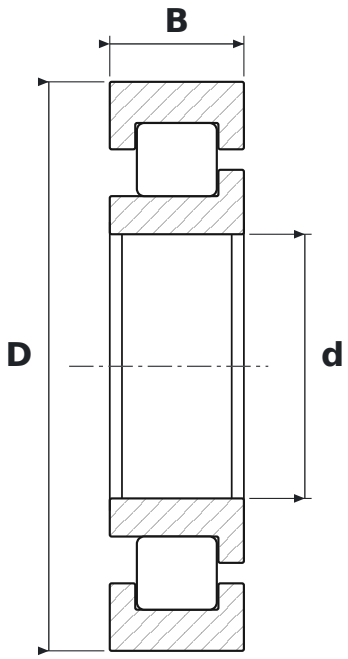

WYMIARY

d	średnica wewnętrzna	**65 mm**
D	średnica zewnętrzna	**140 mm**
B	szerokość	**33 mm**

PARAMETRY

Producent	**SKF**
Symbol producenta	**NJ313 ECP/C4VQ015**
Elementy toczne	**łożysko walcowe jednorzędowe**
ECP	**wykonanie EC, koszyk poliamidowy (SKF)**
C4	**luz promieniowy duży**
Uszczelnienie	**otwarte – bez uszczelnień**
Koszyk	**Poliamidowy**