Łożysko walcowe NJ313 ECPC4 SKF

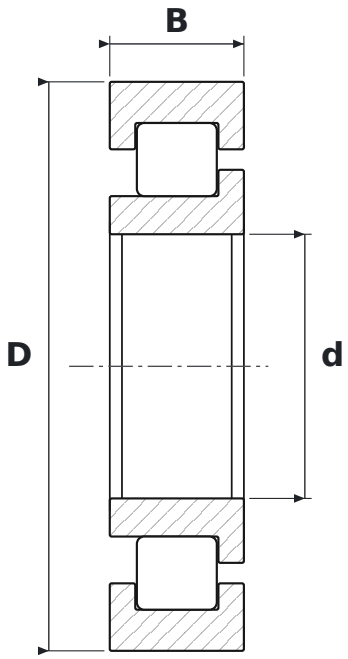

WYMIARY

d	średnica wewnętrzna	**65 mm**
D	średnica zewnętrzna	**140 mm**
B	szerokość	**33 mm**

CO ZNACZY OZNACZENIE NJ313 ECPC4

ECP	wykonanie EC, koszyk poliamidowy (SKF)
C4	luz promieniowy duży

PARAMETRY

Producent	**SKF**
Symbol producenta	**NJ313 ECPC4**
Elementy toczne	**łożysko walcowe jednorzędowe**
Masa	**2,302 kg**