Łożysko walcowe NJ315 ECM/C4VA301 SKF

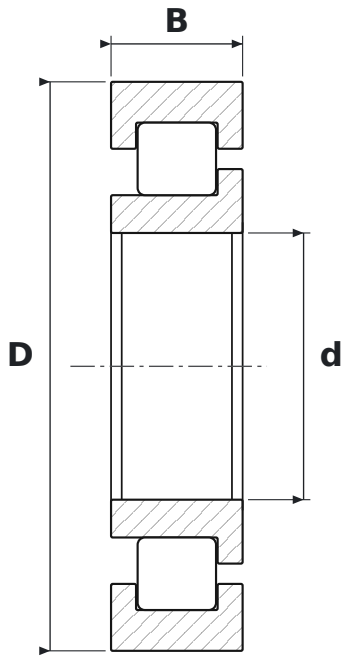

WYMIARY

d	średnica wewnętrzna	**75 mm**
D	średnica zewnętrzna	**160 mm**
B	szerokość	**37 mm**

PARAMETRY

Producent	**SKF**
Symbol producenta	**NJ315 ECM/C4VA301**
Elementy toczne	**łożysko walcowe jednorzędowe**
ECM	**wykonanie EC, koszyk mosiężny (SKF)**
C4	**luz promieniowy duży**
Uszczelnienie	**otwarte – bez uszczelnień**
Koszyk	**Mosiężny**