Łożysko walcowe NJ316 ECPC4 SKF

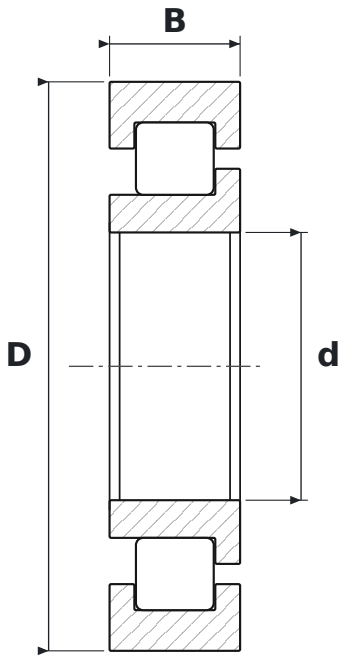

WYMIARY

d	średnica wewnętrzna	**80 mm**
D	średnica zewnętrzna	**170 mm**
B	szerokość	**39 mm**

CO ZNACZY OZNACZENIE NJ316 ECPC4

ECP	wykonanie EC, koszyk poliamidowy (SKF)
C4	luz promieniowy duży

PARAMETRY

Producent	**SKF**
Symbol producenta	**NJ316 ECPC4**
Elementy toczne	**łożysko walcowe jednorzędowe**
Masa	**4,022 kg**