Łożysko walcowe NJ317-E-TVP3 NKE

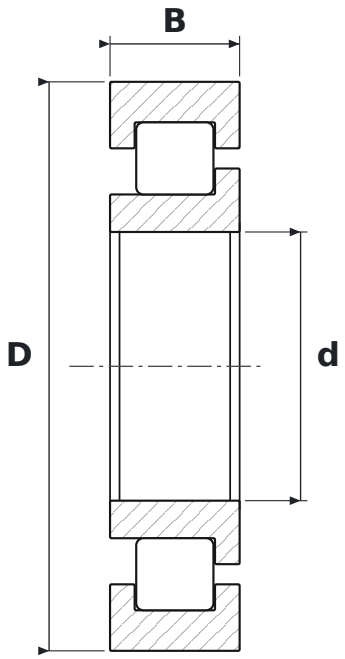

WYMIARY

d	średnica wewnętrzna	**85 mm**
D	średnica zewnętrzna	**180 mm**
B	szerokość	**41 mm**

CO ZNACZY OZNACZENIE NJ317-E-TVP3

E	wzmocniona konstrukcja wewnętrzna – większa nośność promieniowa przy tych samych wymiarach
TVP3	koszyk poliamidowy (PA66) okienkowy, wariant konstrukcyjny 3

PARAMETRY

Producent	**NKE**
Symbol producenta	**NJ317-E-TVP3**
Elementy toczne	**łożysko walcowe jednorzędowe**