Łożysko walcowe NJ318-E-M6 NKE

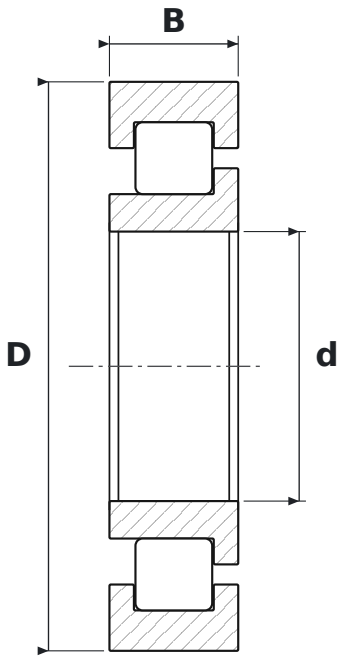

WYMIARY

d	średnica wewnętrzna	**90 mm**
D	średnica zewnętrzna	**190 mm**
B	szerokość	**43 mm**

CO ZNACZY OZNACZENIE NJ318-E-M6

E	wzmocniona konstrukcja wewnętrzna – większa nośność promieniowa przy tych samych wymiarach
M6	koszyk mosiężny masywny prowadzony na wałeczkach, nity trapezowe frezowane w korpusie

PARAMETRY

Producent	**NKE**
Symbol producenta	**NJ318-E-M6**
Elementy toczne	**łożysko walcowe jednorzędowe**