Łożysko walcowe NJ318 ECJC3 SKF

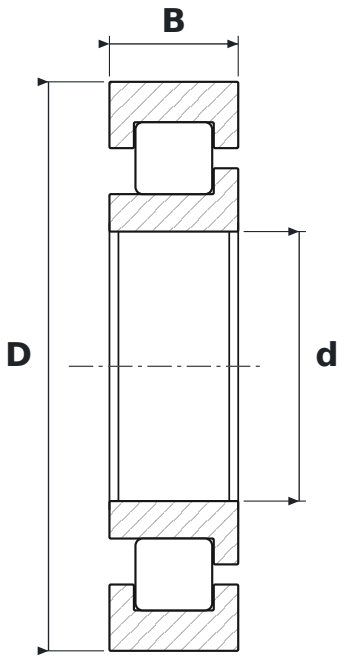

WYMIARY

d	średnica wewnętrzna	**90 mm**
D	średnica zewnętrzna	**190 mm**
B	szerokość	**43 mm**

CO ZNACZY OZNACZENIE NJ318 ECJC3

ECJ	wykonanie EC, koszyk stalowy tłoczony (SKF)
C3	luz promieniowy zwiększony

PARAMETRY

Producent	**SKF**
Symbol producenta	**NJ318 ECJC3**
Elementy toczne	**łożysko walcowe jednorzędowe**
Masa	**5,39 kg**