Łożysko walcowe NJ318 ECP/C4 SKF

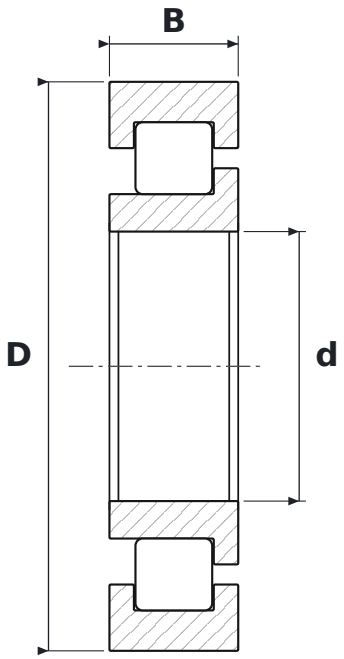

WYMIARY

d	średnica wewnętrzna	**90 mm**
D	średnica zewnętrzna	**190 mm**
B	szerokość	**43 mm**

CO ZNACZY OZNACZENIE NJ318 ECP/C4

ECP	wykonanie EC, koszyk poliamidowy (SKF)
C4	luz promieniowy duży

PARAMETRY

Producent	**SKF**
Symbol producenta	**NJ318 ECP/C4**
Elementy toczne	**łożysko walcowe jednorzędowe**