Cylindrical roller bearing NJ319-E-M6-C4 NKE

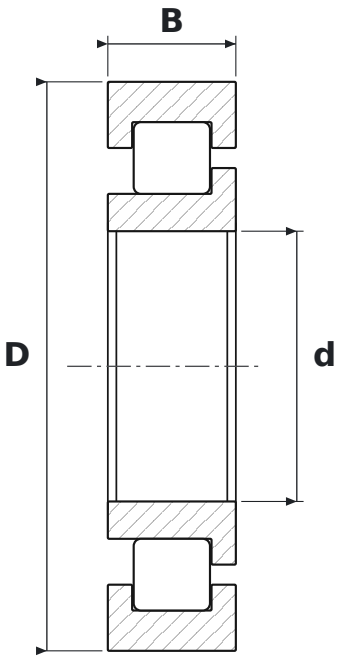

DIMENSIONS

d	bore diameter	**95 mm**
D	outside diameter	**200 mm**
B	width	**45 mm**

WHAT NJ319-E-M6-C4 MEANS

E	wzmocniona konstrukcja wewnętrzna – większa nośność promieniowa przy tych samych wymiarach
M6	koszyk mosiężny masywny prowadzony na wałeczkach, nity trapezowe frezowane w korpusie
C4	large radial clearance

SPECIFICATIONS

Manufacturer	**NKE**
Manufacturer designation	**NJ319-E-M6-C4**
Rolling elements	**single-row cylindrical roller bearing**